sadem

www.sadem.fr

Optimise vos emballages
et vos matériels

Tél : 01.60.26.90.33

77 - 75 RN3
Contre allée
Le Bois Fleuri
77410 CLAYE SOUILLY

info@sadem.fr

Réhausseur de palette pour rétraction complète de housse PEBD

MODE D'EMPLOI :

- Mettez en place au sol le réhausseur, dans un espace libre de tout coté pour vous faciliter le travail de rétraction tout autour de votre palette
- Amener votre palette à l'aide d'un transpalette manuel ou chariot élévateur juste au-dessus du réhausseur
- Placer votre housse sur votre palette et avant de retirer l'engin de manutention, puis replier les bords de la housse entre le réhausseur et la palette afin d'obtenir le résultat ci-dessous après le passage du PISTOLET à GAZ .

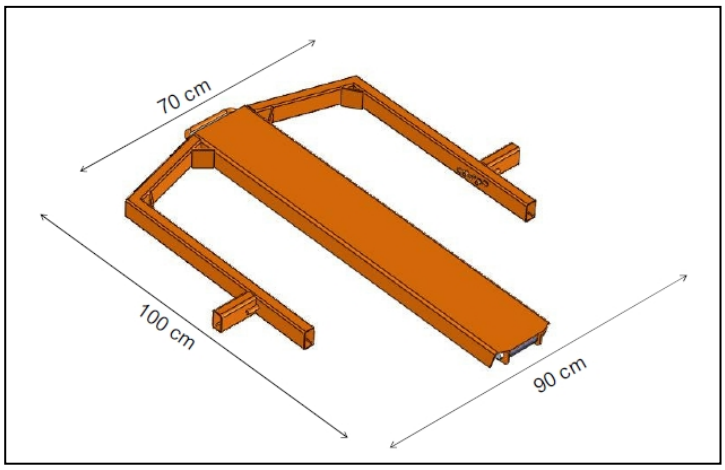

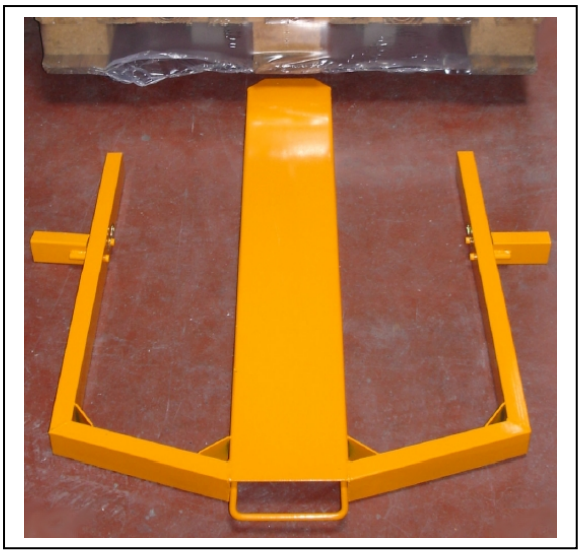

Le réhausseur de palette permet la rétraction de la housse sous la palette. La charge sur la palette est ainsi en parfaite cohésion avec la palette bois.
Le réhausseur de palette s'utilise aussi bien avec un transpalette qu'avec un chariot élévateur. Pour une MAINTIEN OPTIMALE des produits

- La hauteur est calculée pour permettre à la housse de s'accrocher parfaitement sous les 4 coins de la palette.
- Une roulette en Ertalon (super nylon résistant) assure la maniabilité et la longévité du matériel.
- Le réhausseur de palette est prévu pour des palettes 800x1200 mm en standard .
- Il est livré en série avec des élargisseurs pour les palettes 1000x1200 / 40"x40" / 40"x48".

Poids du réhausseur = 12 KG ; hauteur de 5 cm ; peinture epoxy pour une meilleure résistance .

sadem
www.sadem.fr
Optimise vos emballages
et vos matériels
Tél : 01.60.26.90.33
77 - 75 RN3
Contre allée
Le Bois Fleuri
77410 CLAYE SOUILLY
info@sadem.fr

Autres accessoires associés à la rétraction par pistolet à gaz

Rallonges : 0.57 à 2.03 m

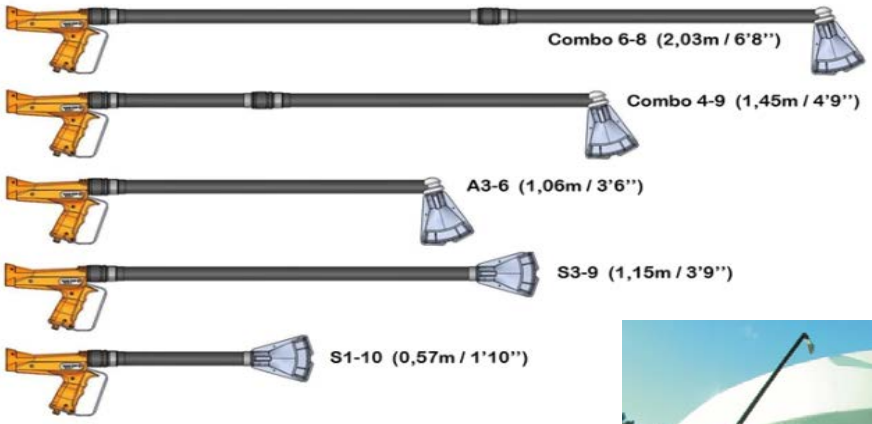

guide souple du tuyau

Chariot porte bouteille de 13 ou 35 kg

Dérouleur pivotant tuyau gaz